# Precision-Regulator

## KMR7 高微精度調壓閥

| 性能 型號 | KMR7-G2 | |
|---|---|---|
| 氣源牙口 P1→P2 | G1/4 | |
| 壓力表 牙口 | G1/8 | |
| 使用流體 | 壓縮空氣、不腐蝕,墮性氣體，請使用5um過濾氣器，禁給油 | |
| 特性 | 此精密調壓閥透過先導控制引導閥啟動主調壓閥，入口壓力的波動對輸出壓力幾乎沒有影響。 多層膜片設計，大流量1250 l/min ，快速高敏感度逆流洩壓排氣性能450 l/min，極低的壓降和流量損耗。 | |
| 最高進氣壓力 P1 Max | 12 bar | |
| 出口設定壓力 P2 bar | 0.03~4bar | 0.03~8bar |
| P2 最大流量 l/min | 1,250 l/min | |
| P1進氣氣壓平衡洩漏量 | P1 = 8 bar ＜ 0.5 l/min | |
| 使用流體&周圍溫度 | max : 60 ℃ | |
| 安裝方式 | 不受限制，任意角度 | |
| 產品重量 | 0.45 Kg | |

高敏感度&快速逆壓洩氣

KMR7-G2 流量曲線圖

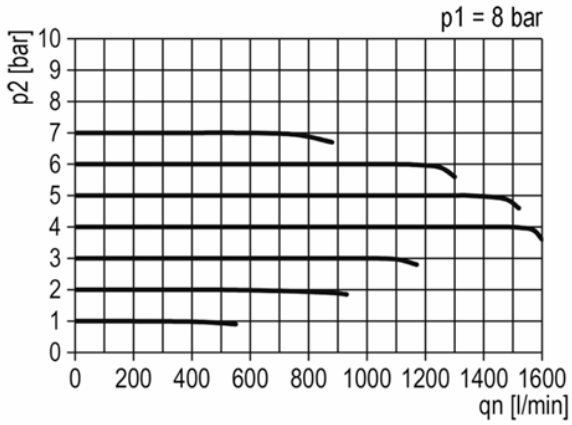


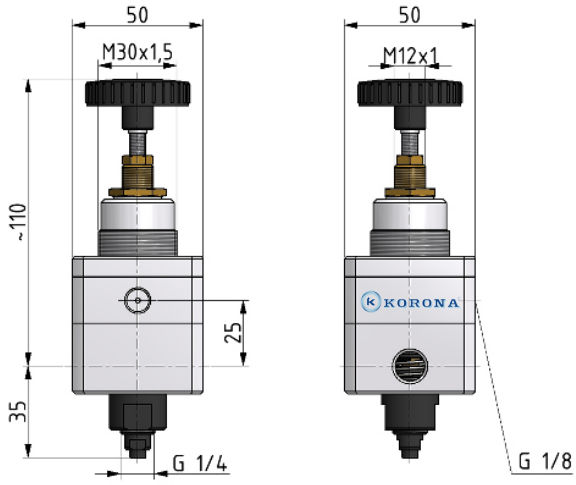


## 訂購型號 KMR7 - G2 - B2 - T - B

❶ ❷ ❸

| ❶ | P2壓力 |
|---|---|
| B4 | 0.03~4 bar |
| B8 | 0.03~8 bar |

| ❷ | 壓力表 |
|---|---|
| 無 | 沒有 |
| T | 壓力表 |
| E | 電子壓力表 |
| EP | 電子壓力表 有信號輸出 |

| ❸ | 固定架 |
|---|---|
| 無 | 沒有 |
| BW | L型 |

BW

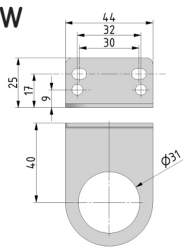

T 壓力表

E 電子壓力表
EP電子壓力表
有信號輸出

版權所有：丹耀貿易有限公司

◎ 目錄上所有的功能尺寸及公差僅僅供參考，本公司保有變更之權力並不事先通知。 ◎ 如有任何疑問&特殊需求,請洽詢本公司。